Промышленные Холодильные Системы

143986, Московская обл., г. Железнодорожный,
Саввинское шоссе, дом 10, этаж 5
www.phs-holod.ru , e-mail: info@phs-holod.ru
Тел./факс: (495) 221-22-79, 542-99-60, 786-87-99

14.3. Соленоидные клапаны .

Применимы со всеми видами хладагентов, включая аммиак.

14.3.1. Компактные соленоидные клапаны (нормально закрытые).

Область применения: линии нагнетания компрессоров, жидкостные линии в схемах с насосной циркуляцией, линии подачи жидкости в ресиверы низкого и высокого давления, системы оттайки парами хладагента, трубопроводы подачи масла.

ПРИНЦИП ДЕЙСТВИЯ S6N

В закрытом положении игла находится в седле.При подаче напряжения на катушку создаётся магнитное поле и игла поднимается из седла, открывая основной проход. Далее игла удерживается в верхнем положении за счёт магнитного поля, благодаря чему минимальный перепад давления для полного открытия вентилей S6N = 0 bar. При снятии напряжения игла падает вниз в седло и закрывает основной проход.

ПРИНЦИП ДЕЙСТВИЯ S8F

Вентиль в закрытом положении показан на рисунке (игла находится в седле, поршень в нижнем положении).При подаче напряжения на катушку создаётся магнитное поле и шток с иглой поднимается из седла, выпуская хладагент действующий на поршень сверху, затем за счёт разницы давлений сверху и снизу поршня он поднимается, открывая основной проход. При снятии напряжения шток с иглой падает вниз в седло и закрывает пилотную линию, после чего давления, действующие на поршень сверху и снизу уравниваются через специальное отверстие, и он под силой тяжести падает в своё седло, закрывая основной проход.

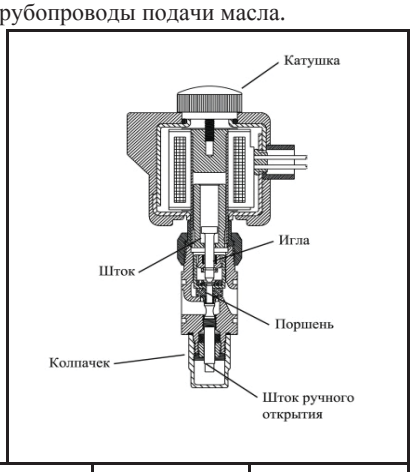

Модель	Коэффициент потока, Kv	Минимальный перепад давления (бар)	Минимальная температура (°C)	Цена (USD)
S6N / 3/16" / SW 1/2; 3/4	0,5	0	-50	**774**
S8F / 1/2" / SW 1/2; 3/4	2,3	0,07	-50	**822**

14.3.2. Соленоидные клапаны серии "S7" (нормально закрытые).

Область применения: жидкостные линии высокого давления, системы с "гравитационным" питанием испарителей, трубопроводы подачи масла.

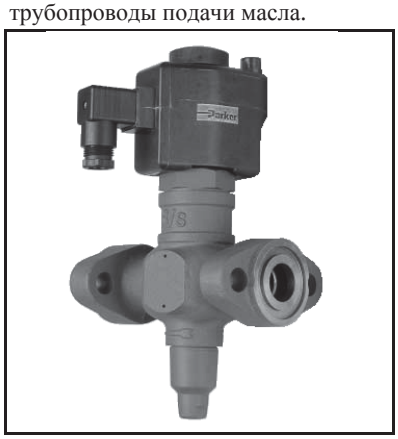

ПРИНЦИП ДЕЙСТВИЯ

Вентиль в закрытом положении показан на рисунке (игла находится в седле, поршень в нижнем положении).При подаче напряжения на катушку создаётся магнитное поле и шток с иглой поднимается из седла, выпуская хладагент действующий на поршень сверху, затем за счёт разницы давлений сверху и снизу поршня он поднимается, открывая основной проход. Далее поршень удерживается в верхнем положении за счёт магнитного поля , благодаря чему минимальный перепад давления для полного открытия вентилей S7 = 0 bar. В случае, если при подаче напряжения до и после вентиля нет разницы давлений, то поршень поднимается вверх штоком. При пропадании напряжения шток с иглой падает вниз в седло и закрывает пилотную линию, после чего давления, действующие на поршень сверху и снизу уравниваются через специальное отверстие, и он под силой тяжести падает в своё седло, закрывая основной проход.

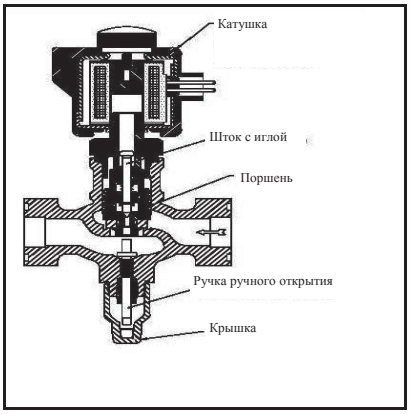

Внимание !!! соленодные клапаны серии "S7" устанавливаются только на горизонтальных участках трубопроводов катушкой вверх.

Модель	Коэффициент потока, Kv	Минимальный перепад давления (бар)	Минимальная температура (°C)	Цена (USD)
S7A / 3/4" / ODS 7/8;1 1/8; 1 3/8	6,8	0	-30	**1085**
S7A / 1" / ODS 7/8;1 1/8; 1 3/8	8,6	0	-30	**1547**

S7	3/4"	ODS 1 1/8
тип вентиля	проходное сечение	

проходное сечение
3/4"
1"

типоразмер фланцев		
тип		размер
X	без фланцев	0
FPT	под резьбу	3/4"
SW	под сварку	1"
WN	под сварку	1 1/4"
ODS	под пайку	7/8"
		1 1/8"
		1 3/8"

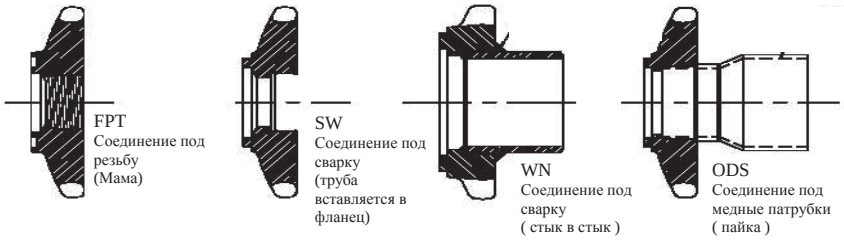

Промышленные Холодильные Системы

143986, Московская обл., г. Железнодорожный, Саввинское шоссе, дом 10, этаж 5
www.phs-holod.ru , e-mail: info@phs-holod.ru
Тел./факс: (495) 221-22-79, 542-99-60, 786-87-99

14.3.3. Соленоидные клапаны серии "S5" (нормально закрытые)

Область применения: жидкостные линии высокого давления, линии всасывания.

ПРИНЦИП ДЕЙСТВИЯ

Вентиль в закрытом положении показан на рисунке (игла находится в седле, поршень в нижнем положении).При подаче напряжения на катушку создаётся магнитное поле и шток с иглой поднимается из седла, выпуская хладагент действующий на поршень сверху. Затем за счёт разницы давлений сверху и снизу поршня он поднимается, открывая основной проход. Минимальный перепад давления для полного открытия вентилей S5 = 0,07 bar.При пропадании напряжения шток с иглой падает вниз в седло и закрывает пилотную линию, после чего давления, действующие на поршень сверху и снизу, уравниваются через специальное отверстие и он под силой тяжести падает в своё седло, закрывая основной проход.

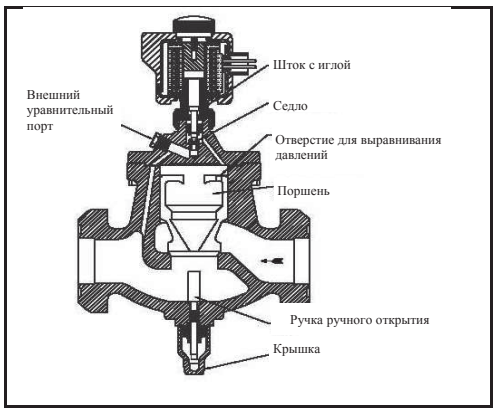

Внимание !!! соленодные клапаны серии "S5" устанавливаются только на горизонтальных участках трубопроводов катушкой вверх.

Модель	Коэффициент потока, Kv	Минимальный перепад давления (бар)	Минимальная температура (°C)	Цена (USD)
S5A / 1 1/4" / ODS 1 3/8;1 5/8; 2 1/8	16,3	0,07	-30	**2274**
S5A / 1 5/8" / ODS 1 5/8;2 1/8; 2 5/8	31,7	0,07	-30	**3103**
S5A / 2" / ODS 1 5/8;2 1/8; 2 5/8	43,7	0,07	-30	**3510**
S5A / 2 1/2" / ODS 2 5/8;3 1/8	70,2	0,07	-30	**4911**
S5A / 3" / ODS 3 1/8;3 5/8	98	0,07	-30	**7096**

S5 — тип вентиля

1 5/8" — проходное сечение

проходное сечение
1 1/4"
1 5/8"
2"
2 1/2"
3"

ODS 2 1/8 — типоразмер фланцев

тип соединения		размер
X	без фланцев	**0**
FPT	под резьбу	**1 1/4"**
SW	под сварку	**1 1/2"**
WN	под сварку	**2"**
		2 1/2"
		3"
ODS	под пайку	**1 3/8"**
		1 5/8"
		2 1/8"
		2 5/8"
		3 1/8"
		3 5/8"

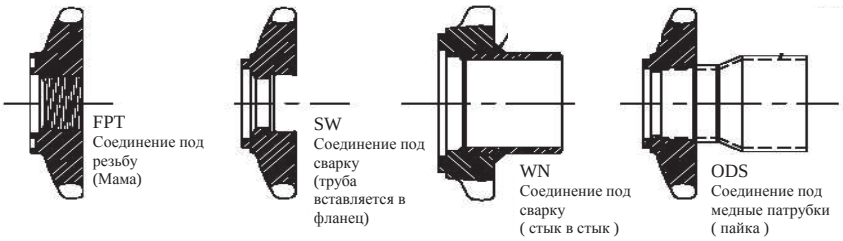

Промышленные Холодильные Системы

143986, Московская обл., г. Железнодорожный, Саввинское шоссе, дом 10, этаж 5
www.phs-holod.ru , e-mail: info@phs-holod.ru
Тел./факс: (495) 221-22-79, 542-99-60, 786-87-99

14.3.4. Соленоидные клапаны серии "S4" (нормально закрытые)

Область применения: линии нагнетания компрессоров, жидкостные линии в схемах с насосной циркуляцией, линии подачи жидкости в ресиверы низкого и высокого давления, системы оттайки парами хладагента.

ПРИНЦИП ДЕЙСТВИЯ

Клапан в закрытом положении показан на рисунке (игла находится в седле, поршень поджимаемый вверх пружиной, закрывает основной проход).При подаче напряжения на катушку создаётся магнитное поле и шток с иглой поднимается из седла впуская хладагент в пространство над поршнем, давление действующее на поршень сверху возрастает, и он опускается вниз открывая основной проход. Минимальный перепад давления для полного открытия клапанов S4 = 0,14 - 0,28 bar.

При пропадании напряжения шток с иглой падает вниз в седло и закрывает пилотную линию, после чего давления, действующие на поршень сверху и снизу, уравниваются через специальное отверстие, и поршень пружиной прижимается вверх, закрывая основной проход.

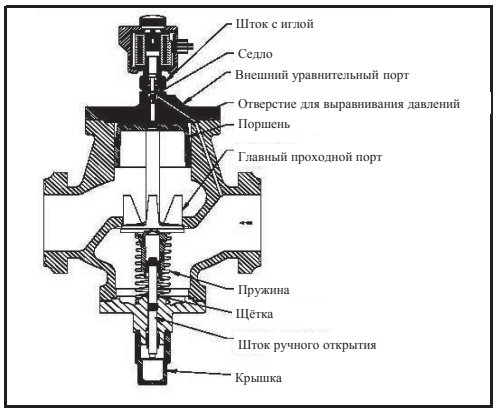

Внимание !!! соленодные клапаны серии "S4" устанавливаются только на горизонтальных участках трубопроводов катушкой вверх.

Модель	Коэффициент потока, Kv	Минимальный перепад давления (бар)	Минимальная температура (°C)	Цена (USD)
S4A / 3/4" / ODS 7/8;1 1/8;1 3/8	6,2	0,14	-45	**1142**
S4A / 1" / ODS 7/8;1 1/8;1 3/8	8,6	0,14	-45	**1444**
S4A / 1 1/4" / ODS 1 3/8;1 5/8;2 1/8	15	0,14	-45	**1939**
S4A / 1 5/8" / ODS 1 5/8;2 1/8;2 5/8	28,6	0,28	-50	**2521**
S4A / 2" / ODS 1 5/8;2 1/8;2 5/8	42,4	0,28	-50	**2993**
S4A / 2 1/2" / ODS 2 5/8;3 1/8	60	0,28	-50	**3440**
S4A / 3"/ ODS 3 1/8;3 5/8	86	0,28	-50	**5037**
S4A / 4" / ODS 4 1/8	116	0,28	-50	**7092**

S5 — тип вентиля

1 5/8" — проходное сечение

проходное сечение
3/4"
1"
1 1/4"
1 5/8"
2"
2 1/2"
3"
4"

ODS 2 1/8 — типоразмер фланцев
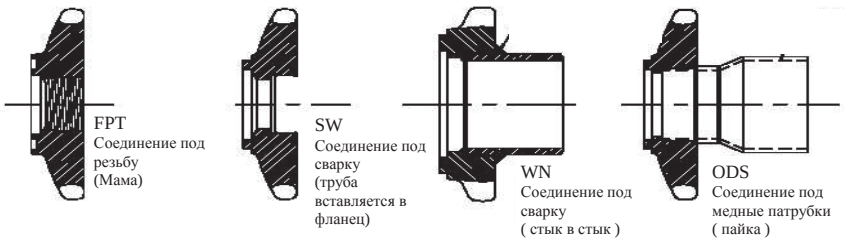
тип соединения		размер
X	без фланцев	**0**
FPT	под резьбу	**3/4"**
SW	под сварку	**1"**
WN	под сварку	**1 1/4"**
		1 1/2"
		2"
		2 1/2"
		3"
		4"
ODS	под пайку	**3/4"**
		1 1/8"
		1 3/8"
		1 5/8"
		2 1/8"
		2 5/8"
		3 1/8"
		3 5/8"
		4 1/8"